Telefon:
Fax:
UST-IdNr.:

Abmessungen				
Anmerkungen			**Vorgegebener Wert**	**Gemessener Wert**
	Radstand	mm	**2545\nLWB=2780**	
	Spurweite - vorn/hinten	mm	**1560/1560**	
Anzugsdrehmomente				
Anmerkungen			**Vorgegebener Wert**	**Gemessener Wert**
	Stahlfelge	Nm	**100-120 Nm**	
	Leichtmetallfelge	Nm	**100-120 Nm**	
	Mutter/Klemmschelle der Spurstange		**73 Nm**	
Prüfwerte - Vorderräder				
Anmerkungen			**Vorgegebener Wert**	**Gemessener Wert**
	Belastung		**Ohne Beladung**	
	Vorspur (N = Negativ, Nachspur)	mm	**0 - 2,50**	
	Vorspur	Grad	**0° - 0°20'**	
	Vorspur	Grad - 1/100	**0 - 0,33**	
	Sturz	Grad	**0° - 1°**	
	Sturz	Grad - 1/100	**0 - 1**	
	Nachlauf	Grad	**2°50' - 4°50'**	
	Nachlauf	Grad - 1/100	**2,83 - 4,83**	
Einstellwerte - Vorderräder/Hinterräder				
Anmerkungen			**Vorgegebener Wert**	**Gemessener Wert**
	Belastung		**Ohne Beladung**	
	Vorspur (N = Negativ, Nachspur)	mm	**1,25±1,25**	
	Vorspur	Grad	**0°10'±10'**	
	Vorspur	Grad - 1/100	**0,17±0,17**	
	Sturz	Grad	**0°30'±30'**	
	Sturz	Grad - 1/100	**0,50±0,50**	
	Unterschied zw. links/rechts	Grad	**0°30'**	
	Unterschied zw. links/rechts	Grad - 1/100	**0,50**	
	Sturzeinstellung		**Einstellbar**	
	Nachlauf	Grad	**3°50'±1°**	
	Nachlauf	Grad - 1/100	**3,83±1**	
	Unterschied zw. links/rechts	Grad	**0°30'**	
	Unterschied zw. links/rechts	Grad - 1/100	**0,50**	
	Nachlaufeinstellung		**Einstellbar**	
	Spreizung	Grad	**11°30'**	
	Spreizung	Grad - 1/100	**11,50**	
	Eingeschlossener Winkel	Grad	**12°**	
	Eingeschlossener Winkel	Grad - 1/100	**12**	
	Spurdifferenzwinkel 20° Einschlag	Grad	**1°48'**	
	Spurdifferenzwinkel 20° Einschlag	Grad - 1/100	**1,80**	
	Max. Radeinschlag - innen	Grad	**36°30'±1°30'**	
	Max. Radeinschlag - innen	Grad - 1/100	**36,50±1,50**	
	Max. Radeinschlag - außen	Grad	**31°40'**	
	Max. Radeinschlag - außen	Grad - 1/100	**31,67**	
	Hinterräder - Vorspur	mm	**1,50±1,50**	
	Hinterräder - Vorspur	Grad	**0°12'±12'**	

	Hinterräder - Vorspur	Grad - 1/100	**0,20±0,20**	
	Hinterräder - Vorspureinstellung		**Einstellbar**	
	Hinterräder - Sturz	Grad	**0°±30'**	
	Hinterräder - Sturz	Grad - 1/100	**0±0,50**	
	Unterschied zw. links/rechts	Grad	**0°30'**	
	Unterschied zw. links/rechts	Grad - 1/100	**0,50**	
	Hinterräder - Sturzeinstellung		**Einstellbar**	

Sturzeinstellung

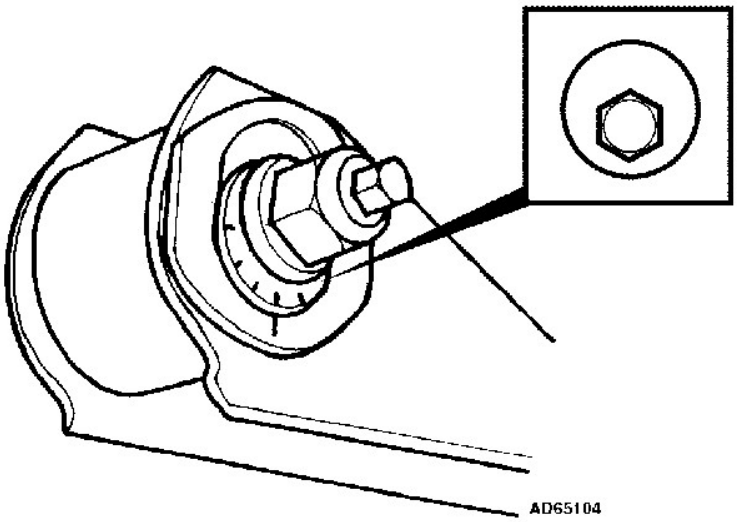

Nachlaufeinstellung

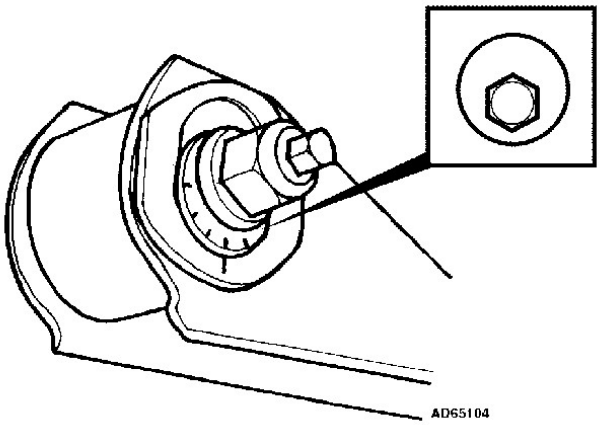

Hinterräder: Vorspureinstellung

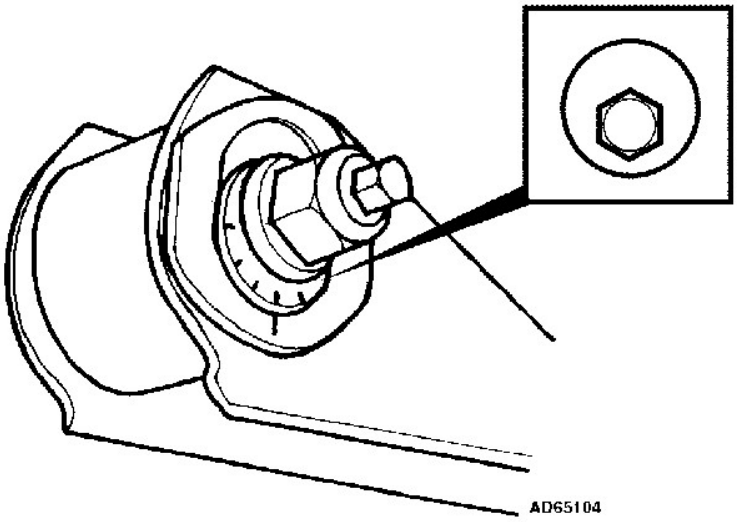
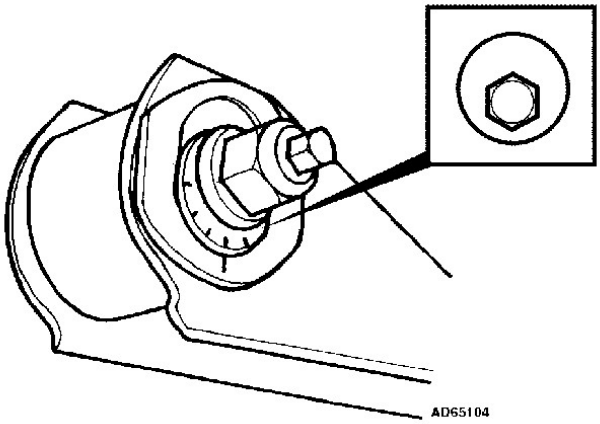
Hinterräder: Sturzeinstellung